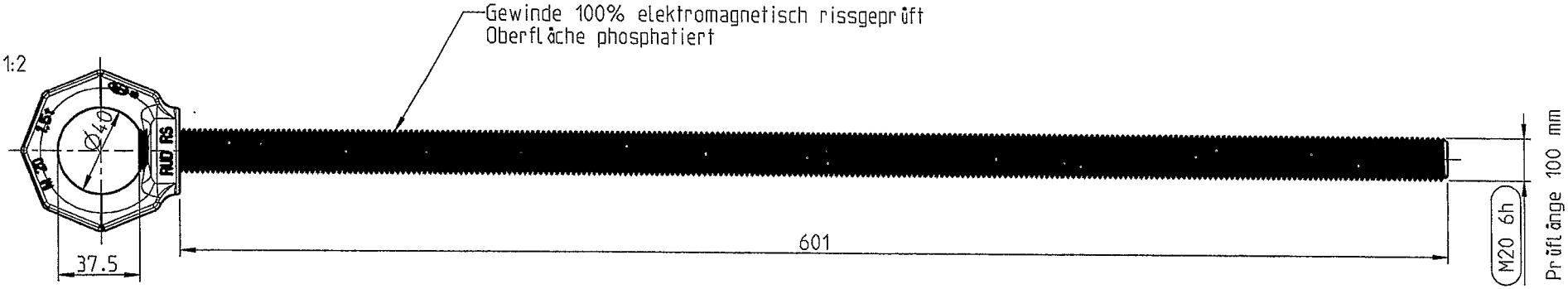

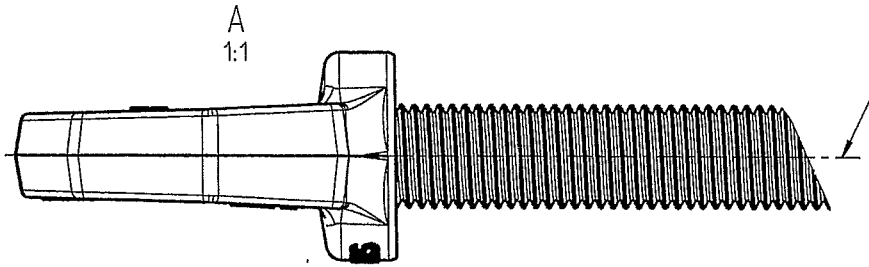

Festigkeitsangaben :

Tragfähigkeit 1500 kg
Prüfkraft : 150 kN (2,5 x 60 kN)
Mindestbruchkraft : 255 kN (EN898-10.9)

Zulässige Belastungsrichtung
nur in Richtung der Gewindelängsachse

AP

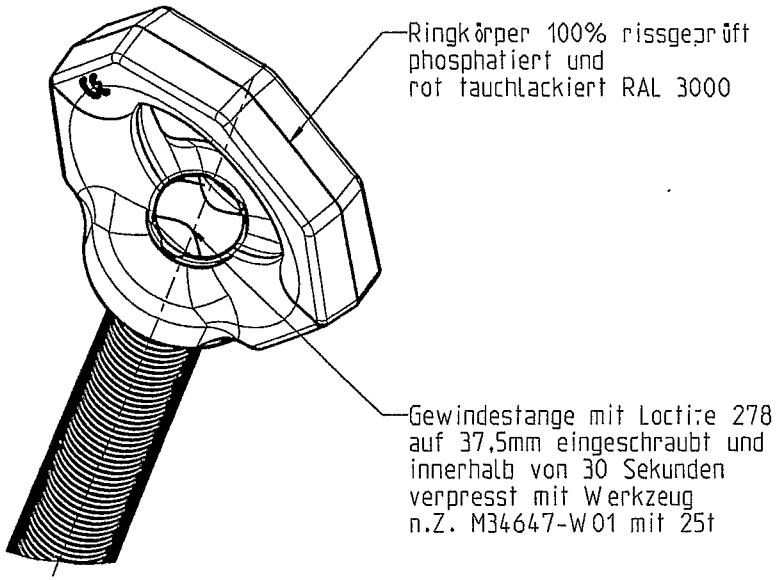

gepr.	Name	Datum
TE	Ø r. S	19.11.12
MWL-1		20.11.12
MAT		16.11.12

Lfd. Nr.	Menge	Einheit	Benennung (Kategorie/Dateiname)	Sachnummer/Norm-Kurzbezeichnung	Bemerkung
2	1	Stk	Gewindestange-M20x620 mit Fase, rissgeprüft	7903530 001-M34647-BA1	Werkstoff: nach EN 1677-1 1.298 kg
1	1	BG	Ringmutter RM M20	0055343 001-M31320-V09	Werkstoff: 1.6541 0.384 kg
1	2	3	4	5	6

Standardstückliste (DIN 6771-A1 / alte Objekte der obersten (aktuellen) Baugruppe

Verteiler:

MWE	MWL-1	TEM-1	TEM-4	TEW	TEQ-2	MT	PRO
	1						1

ALLGEMEINTOL. DIN ISO 2768-mK

	DATUM	NAME
BEARB.	17.09.12	Leichs
GEPR.	16.11.12	
NORM		

ZUST | ÄNDERUNG | DATUM | NAME

RUD

MASSSTAB 1:10 | Gewicht: 1.682 kg

Werkstoff: nach EN 1677-1

Sonder-Ringschraube-M20
Einschraublänge 600 mm
Ring rot Gewinde phosphatiert

ZEICHNUNGS NR.: 001-M34647-P60 | SACHNUMMER: 7903510 | BLATT 1 / 1 BL.

ERSATZ F.: | ERSETZT D.:

ACHTUNG : ZEICHNUNG DARF NUR IM CAD - SYSTEM GEAENDERT WERDEN .
COPYRIGHT RESERVED
SCHUTZVERMERK ISO 16016 BEACHTEN